HD CCTV
Over Coax

1080P CANLI İZLEME

5MP LITE KAYIT

5MP LITE KAYIT İZLEME

WR-H6500

WR-H6500

1080P Hybrid DVR

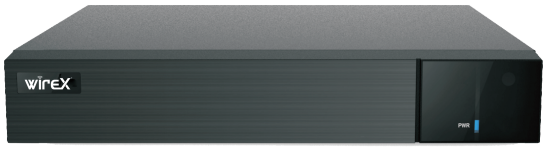

HD H.265 DDNS Network PTZ 1x1 Ses

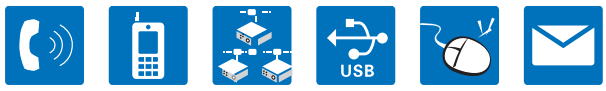

Mikrofon Mobil İzleme CMS USB Mouse E-mail

Genel Bakış

WR-H6500 serisi 4/8/16 Kanal 1080P yüksek çözünürlüklü DVR'lar ile Analog ve IP kameraları aynı anda bağlayabilme standart H.265 yüksek profilli sıkıştırma formatı ve en gelişmiş SOC tekniği her kanalda gerçek zamanlı kayıt sağlamak ve gerçekleştirmek sistemin olağanüstü sağlamlığı. WR-H6500 desteği 4/8/16 Kanal video girişi, 1/1 Kanal ses girişi, aynı anda 4/8/16 Kanal oynatma. Ürün serisi, evin farklı güvenlik gereksinimlerini karşılayabilir, finans, ticaret, girişim, ulaşım ve hükümet vb.

Özellikler

- 4/8/16 Kanal TVI / AHD / CVI 5MP / 4MP 1080P / 720P / WD1 video girişi
- 4/8/16 Kanal DVR desteği / 4/8 CH 5MP / 4MP / 3MP / 1080P / 960P / 720P IP varsayılan olarak video girişi
- 4/8/16 Kanal DVR varsayılan destek 2/8/8 Kanal analog giriş IP girişine geçmiştir
- Yüksek kaliteyi elde etmek için standart H.265 yüksek profilli sıkıştırma formatını benimseyin çok daha düşük bit hızında video
- Sezgisel ve kullanıcı dostu Grafik Kullanıcı Arabirimi (GUI), pencere stili fare ile işlem
- Çok modlu kayıt: manuel / zamanlayıcı / hareket / akıllı olay
- Oynatma: 4/8/16 Kanal eşzamanlı oynatma
- Arama: zaman dilimi, zaman, olay, etiket arama
- USB, ağ vb. İle hızlı ve esnek yedekleme
- Pentaplex: önizleme, kayıt, oynatma, yedekleme ve uzaktan erişim
- DHCP, DDNS, PPPoE ağ protokolü
- Web veya CMS üzerinden uzaktan kumanda: önizleme, oynatma, yedekleme, PTZ ve yapılandırma
- Yüksek tanımlı, uzak yerel depolama için çift akış teknolojisi mobil cihaz ile ağ iletimi ve uzaktan gözetim
- Aynı anda çok kullanıcılı çevrimiçi
- Yetki yönetimi, log incelemesi ve cihaz durumu incelemesi
- 1080P çıkış, gerçek yüksek çözünürlüklü ekran desteği
- 255 ön ayar ve 8 yolculuğa kadar PTZ ön ayarlı ve otomatik seyir desteği
- Cep telefonları tarafından NAT işlevi ve QRCode tarama desteği
- İOS ve Andriod OS özellikli akıllı telefonlar ile güçlü mobil izleme

Boyutlar

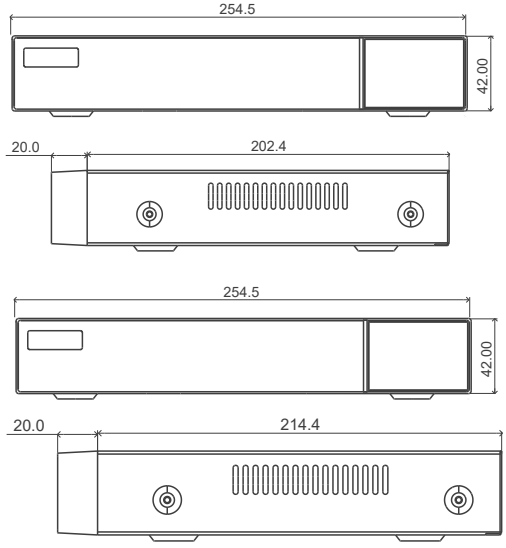

Teknik Özellikler

Model		WR-H65104	WR-H65108	WR-H65116
Sistem	İşletim Sistemi	Gömülü Linux		
Görüntü	Giriş	BNC × 4	BNC × 8	BNC × 16
	Çözünürlük	TVI/AHD/CVI : 5MP/4MP/1080P/720P/WD1		
	IP Giriş	2 Kanal (Maks. 6 Kanal)	4 Kanal (Maks. 12 Kanal)	8 Kanal (Maks. 16 Kanal)
	Total Giriş	6 Kanal	12 Kanal	24 Kanal
	Çıkış	HDMI × 1 : 1920 × 1080 / 1280 × 1024 / 1024 × 768 VGA × 1 : 1920 × 1080 / 1280 × 1024 / 1024 × 768 BNC × 1 : CVBS (spot çıkışı isteğe bağlı)		
Ses	Giriş	RCA × 1		
	Çıkış	RCA × 1 (doğrusal, 600Ω)		
	İki Yönlü Ses	Bir Kanal Üzerinden		
Standart	Sıkıştırma Formatı	H.264/H.265		
	Sıkıştırma Formatı	G.711(U/A)		
Kayıt	Çözünürlük	5MP Lite/4MP Lite/1080P/1080P Lite/720P/WD1		
	Kare Oranı	Analog Kanal: 5MP Lite : 10fps; 4MP Lite/1080P : 12fps (PAL)/15fps (NTSC); 1080P Lite/720P/WD1 : 25fps (PAL)/30fps (NTSC) IP Kanal: 25fps (PAL)/30fps (NTSC)		
	Veri Hızı	32Kbps ~ 4Mbps	32Kbps ~ 4Mbps	32Kbps ~ 5Mbps
	Kayıt Modu	Manuel, kronometre, hareket		
IP Giriş	Çözünürlük	Maks. 5MP@25fps	Maks. 5MP@30fps	Maks. 5MP@30fps
Oynatma	Oynatma	4 CH	8 CH	16 CH
	Arama	Zaman dilimi / Zaman / Etkinlik / Etiket Arama		
	Akıllı Arama	Kamera kaydını belirli bir sürede görüntülemek için renkleri vurgulayın, farklı renkler farklı kayıt olaylarına işaret eder.		
	Fonksiyonlar	Oynat, duraklat, FF, FB, dijital zoom, vb.		
Alarm	Giriş	N/A		
	Çıkış	N/A		
Ağ	Arayüz	RJ45 100Mbps × 1		
	Protokoller	TCP/IP, PPPoE, DHCP,DNS, DDNS, UPnP, NTP, SMTP, HTTP, HTTPs		
	Giriş Bant Genişliği	16Mbps (Maks. 36Mbps)	32Mbps (Maks. 60Mbps)	32Mbps (Maks. 64Mbps)
	Çıkış Bant Genişliği	40Mbps	60Mbps	80Mbps
Mobil	İşletim Sistemi	iOS, Andriod		
Depolama	HDD	SATA × 1, her slot için 6TB	SATA × 1, her slot için 6TB	SATA × 1, her slot için 8TB
Yedekleme	Lokal Yedekleme	U disk, USB harici HDD		
	Network Yedekleme	Evet		
Arayüzler	RS485	RS485 x 1, Joyistik veya Speed Dome kamera bağlantısı		
	USB	USB 2.0 × 2 (arka panelde)		
	Uzaktan Kumanda	Opsiyonel		
Genel Parametreler	Çalışma Gerilimi	DC12V / 1.5A	DC12V / 2A	DC12V / 3A
	Güç Tüketimi	≤5W(HDD takılı değilken)	≤8W(HDD takılı değilken)	≤10W(HDD takılı değilken)
	Boyutlar (mm)	255× 222× 42(W × D × H)		255× 234× 42 (W × D × H)
	Çevresel Çalışma Şartları	-10 ~ 50 ℃ , 10% ~ 90% bağıl nem		

Arka Panel

WR-H65104

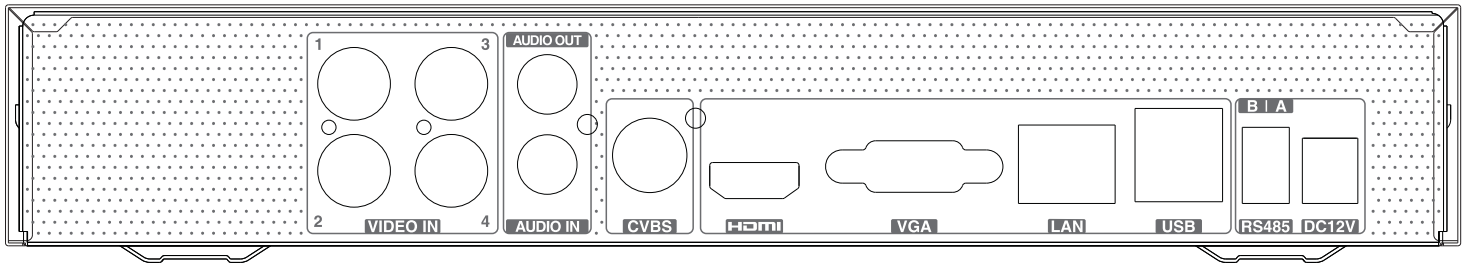

WR-H65108

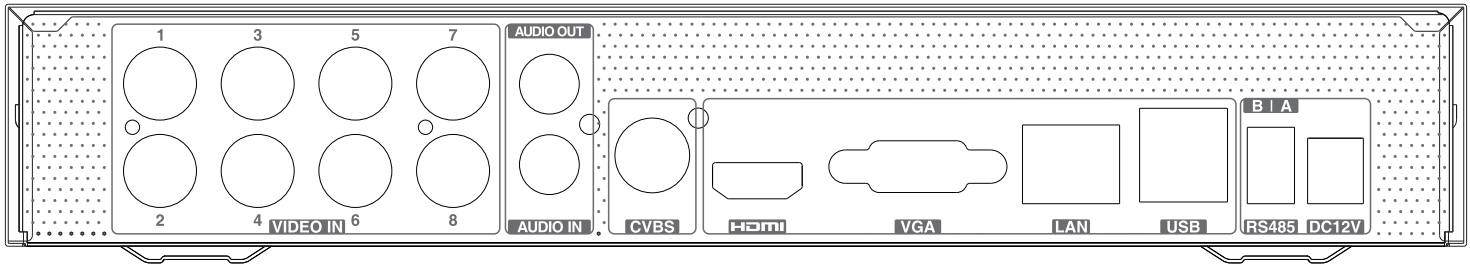
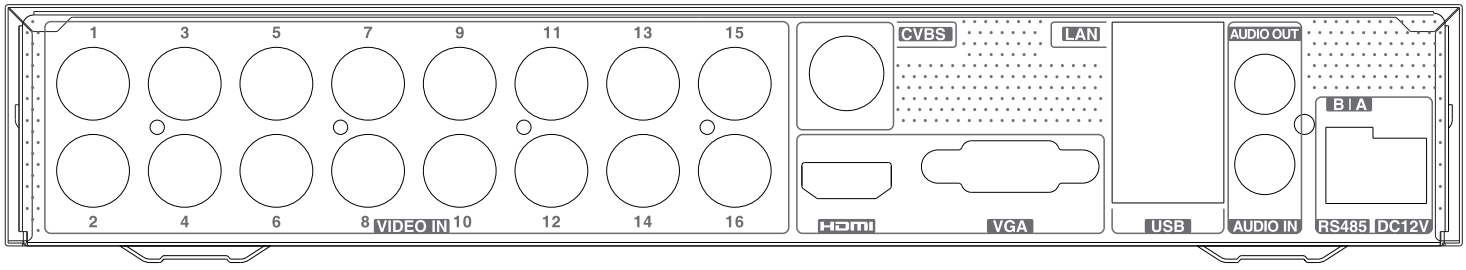
WR-H65116